Technical sheet / Datos técnicos:

Part number adaptable to / Referencia adaptable a	9730010160
Operating pressure / Presión de trabajo	max. 8 bar
Supply pressure / Presión de alimentación	max. 22 bar
Predominance / Predominancia	-
Permissible medium / Medio de funcionamiento	Air / Aire
Operating temperature range / Rango de temperatura	-40°C to / a +80°C
Weight / Peso	1000 gr

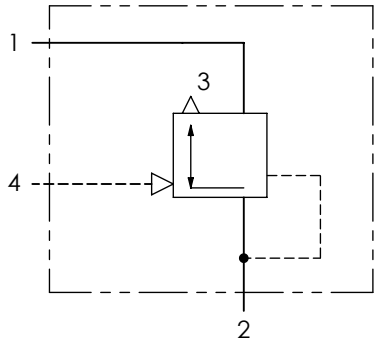

Port / Conexión	Function / Función	Thread / Rosca
1	Supply / Alimentación	M22x1.5
2	Delivery / Salida	2x M22x1.5
3	Exhaust / Escape	-
4	Control / Pilotaje	M16x1.5

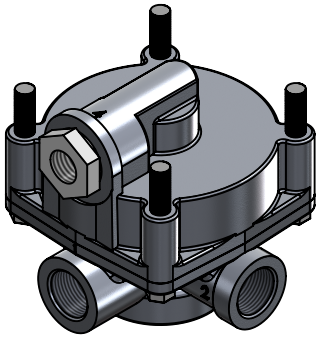

Purpose / Propósito: To rapidly supply and evacuate compressed air from pneumatic equipment and to reduce response times in pneumatic braking systems. / Suministrar y evacuar rápidamente aire comprimido de equipos neumáticos y reducir el tiempo de respuesta de estos equipos.

Installation requirements / Requisitos para la instalación: Mounting is accomplished using, at least, two of four M8 mounting bolts. The valve must be installed with exhaust pointing downwards. / El montaje se realiza mediante, al menos, dos de los cuatro pernos de montaje M8. La válvula debe montarse con el escape apuntando hacia abajo.

Modification						
4					Drawn	cojali
3					26/10/20 J.S.	
2					Checked	
1					26/10/20 O.V.	
nº	Modified	Date	Reason	General Tolerance	Assembly	-
Comments				-	Part name	Relay valve
				Material	ID. Reference	2226405
				-	Scale: -	Sheet 1/2
					Review: 0	

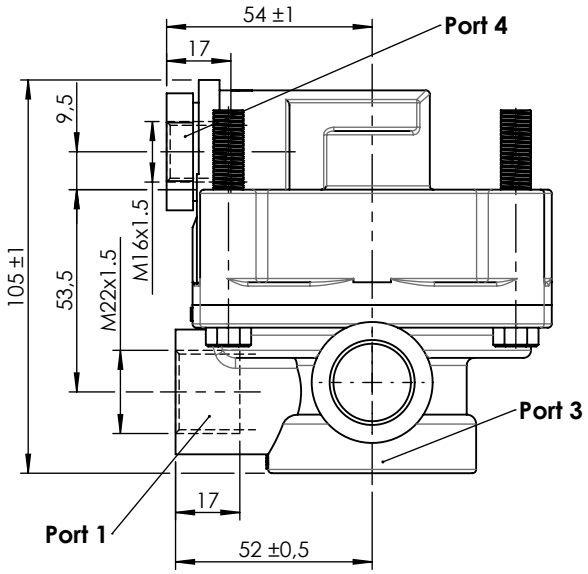

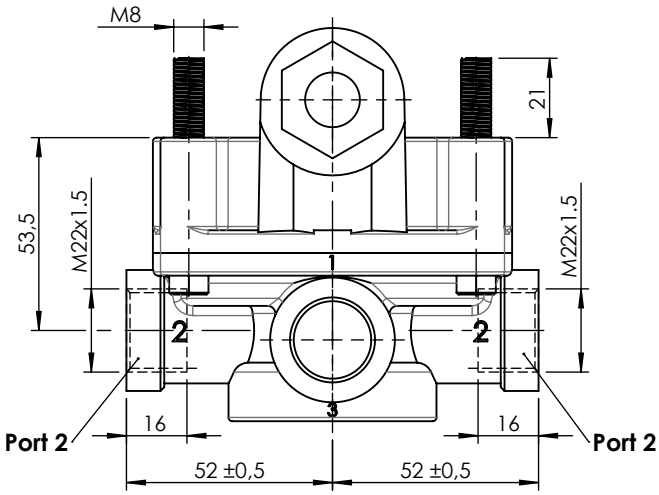

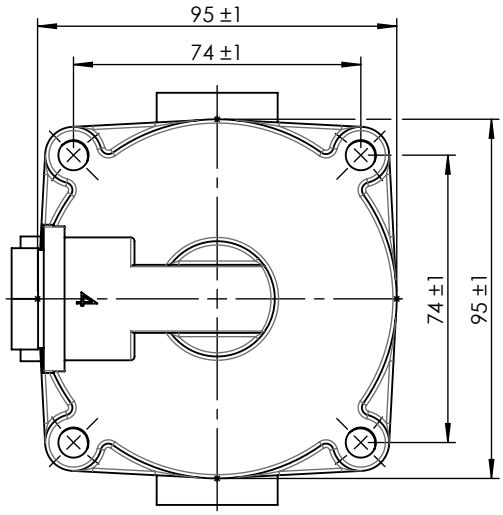

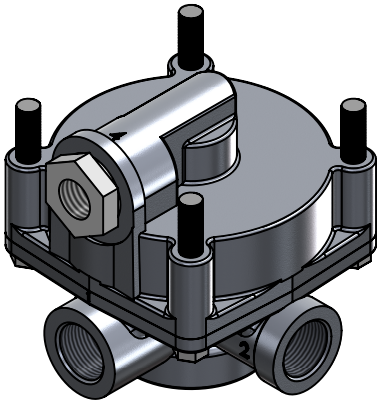

Modification							
4					Drawn	cojali	
3					26/10/20 J.S.		
2					Checked		
1					26/10/20 O.V.		
nº	Modified	Date	Reason	General Tolerance	Assembly	-	
Comments				ISO 2768 c-K	Part name	Relay valve	
				Material	ID. Reference	2226405	
				-	Scale: 1/2		Sheet 2/2
					Review: 0		