Technical sheet / Datos técnicos:

Part number adaptable to / Referencia adaptable a	9617223160
Operating pressure / Presión de trabajo	max. 10 bar
Actuation angle / Ángulo de accionamiento	73º
Permissible medium / Medio de funcionamiento	Air / Aire
Operating temperature range / Rango de temperatura	-40°C to / a +80°C
Weight / Peso	1150 gr

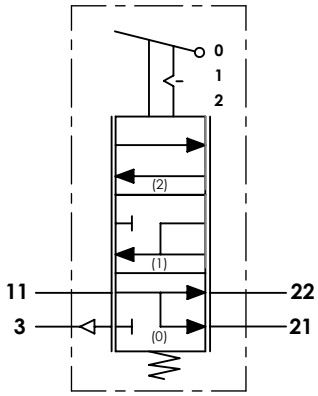

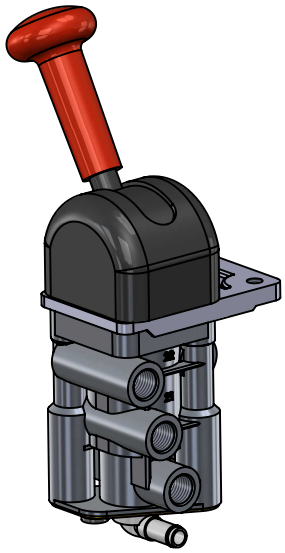

Port / Conexión	Function / Función	Thread / Rosca
11	Supply / Alimentación	M14x1.5
21	Delivery / Salida	M14x1.5
22	Delivery / Salida	M14x1.5
3	Exhaust / Escape	-

Purpose / Propósito: Parking braking actuation due to pressure release of spring brakes actuators. / Accionamiento del freno de estacionamiento gracias al alivio de la presión en las cámaras de muelle de los actuadores de freno.

Installation requirements / Requisitos para la instalación: The valve is fastened using two screws M8. / La válvula es fijada usando dos tornillos M8.

Modification nº	Modified	Date	Reason	General Tolerance		
4					Drawn	cojali
3					26/01/15 A.U.	
2					Checked	
1					26/01/15 A.L.	
					Assembly	-
Comments				-	Part name	Hand brake valve
				Material	ID. Reference	2224443
				-	Scale: -	Sheet 1/2
					Review: 0	

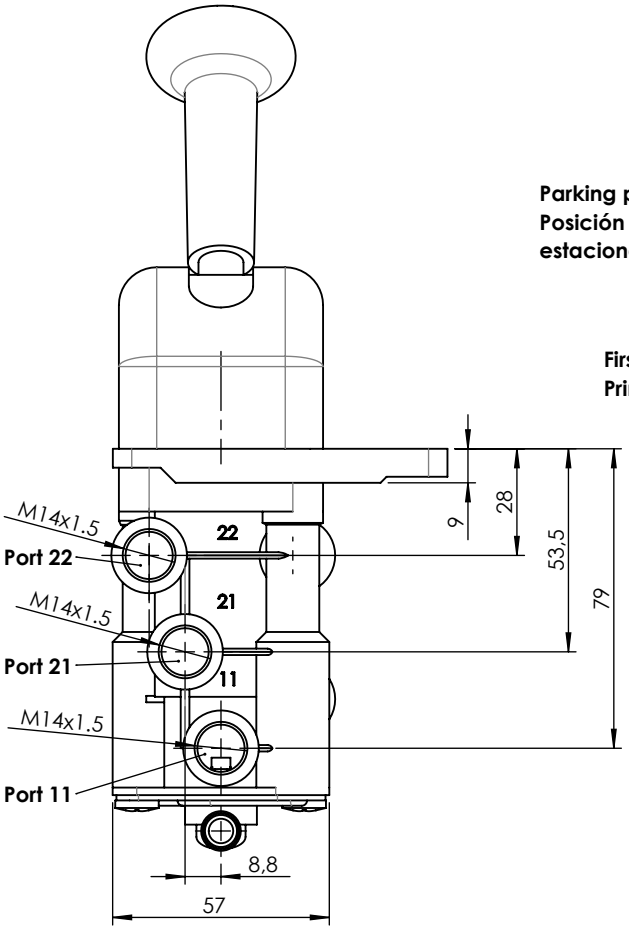

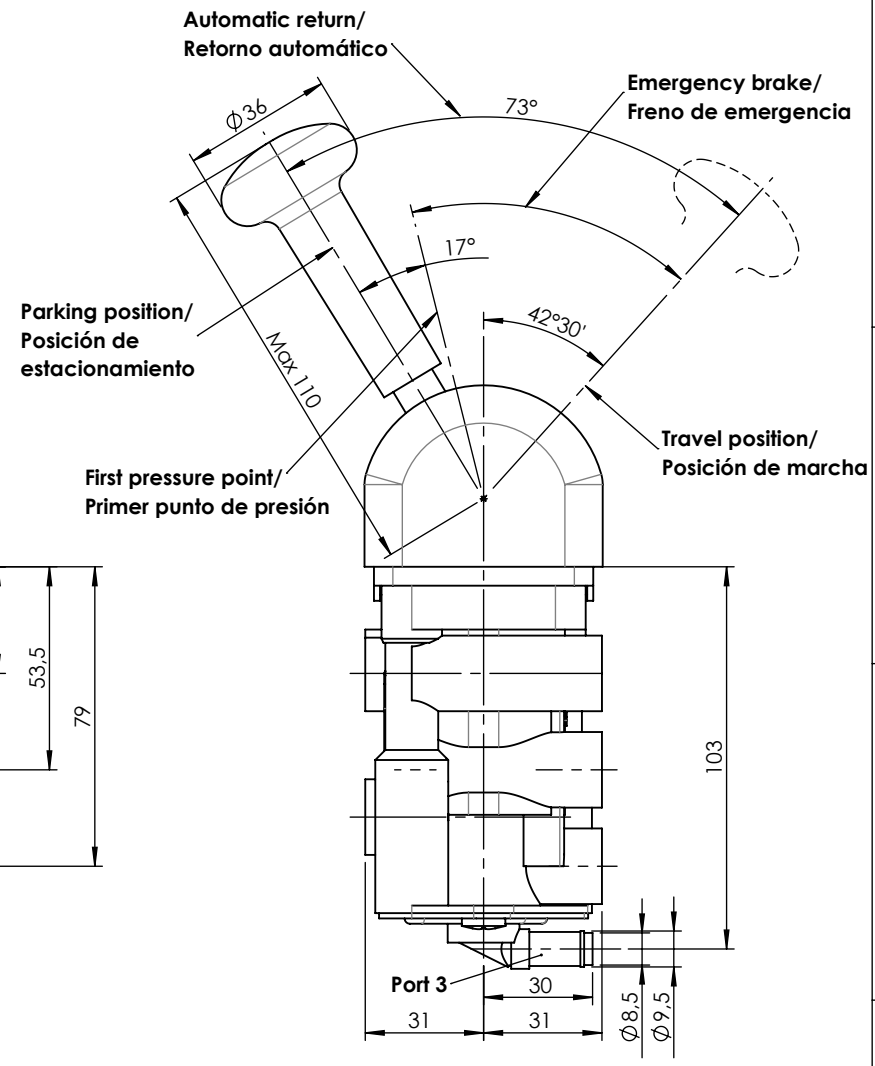

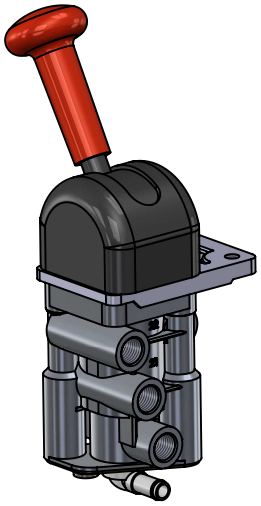

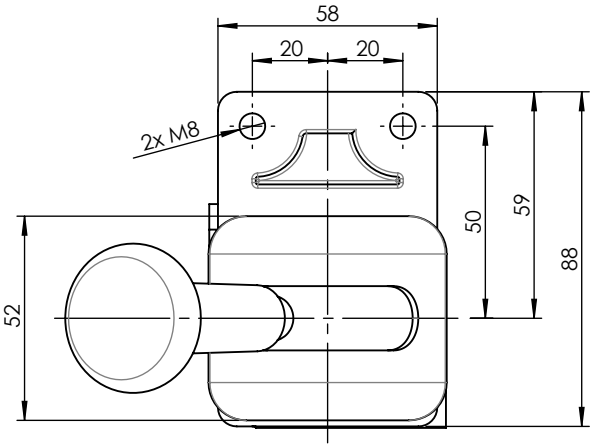

Modification	4					Drawn	cojali
	3					26/01/15 A.U.	
	2					Checked	
	1					26/01/15 A.L.	
	nº	Modified	Date	Reason	General Tolerance	Assembly	-
Comments					-	Part name	Hand brake valve
					Material	ID. Reference	2224443
					-	Scale: -	Sheet 2/2
						Review: 0	