Technical sheet / Datos técnicos:

Part number adaptable to / Referencia adaptable a	SV1307
Operating pressure / Presión de trabajo	max. 12.5 bar
Max. working range / Rango máximo de trabajo	+/- 50º
Permissible medium / Medio de funcionamiento	Air / Aire
Operating temperature range / Rango de temperatura	-40˚C to / a +80˚C
Weight / Peso	450 gr

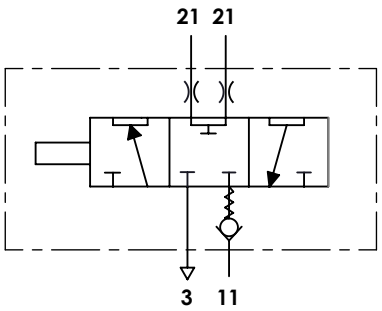

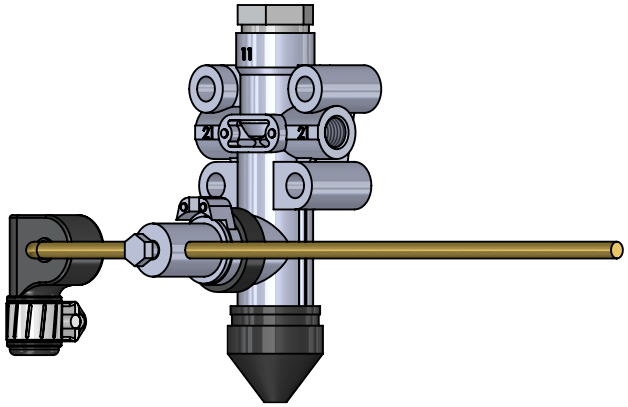

Port / Conexión	Function / Función	Thread / Rosca
11	Supply / Alimentación	M12x1.5
21	Delivery / Salida	M12x1.5
3	Exhaust / Escape	-

Purpose / Propósito: The levelling valve controls the air in the suspension mattresses ensuring proper vehicle stability. / La válvula niveladora controla el aire de los colchones de suspensión asegurando una estabilidad adecuada del vehículo.

Installation requirements / Requisitos para la instalación: The levelling valve is fastened to the chasis using two screws M8. To install the valve with the exhaust port facing downwards. / La válvula niveladora se sujetará al chasis del camión por medio de dos tornillos M8. Instalar la válvula con el escape hacia abajo.

Modification						
4					Drawn	cojali
3					17/09/15 A.U.	
2					Checked	
1					17/09/15 A.L.	
nº	Modified	Date	Reason	General Tolerance	Assembly	-
Comments				-	Part name	Levelling valve
				Material	ID. Reference	2314316
				-	Scale: -	Sheet 1/2
					Review: 0	

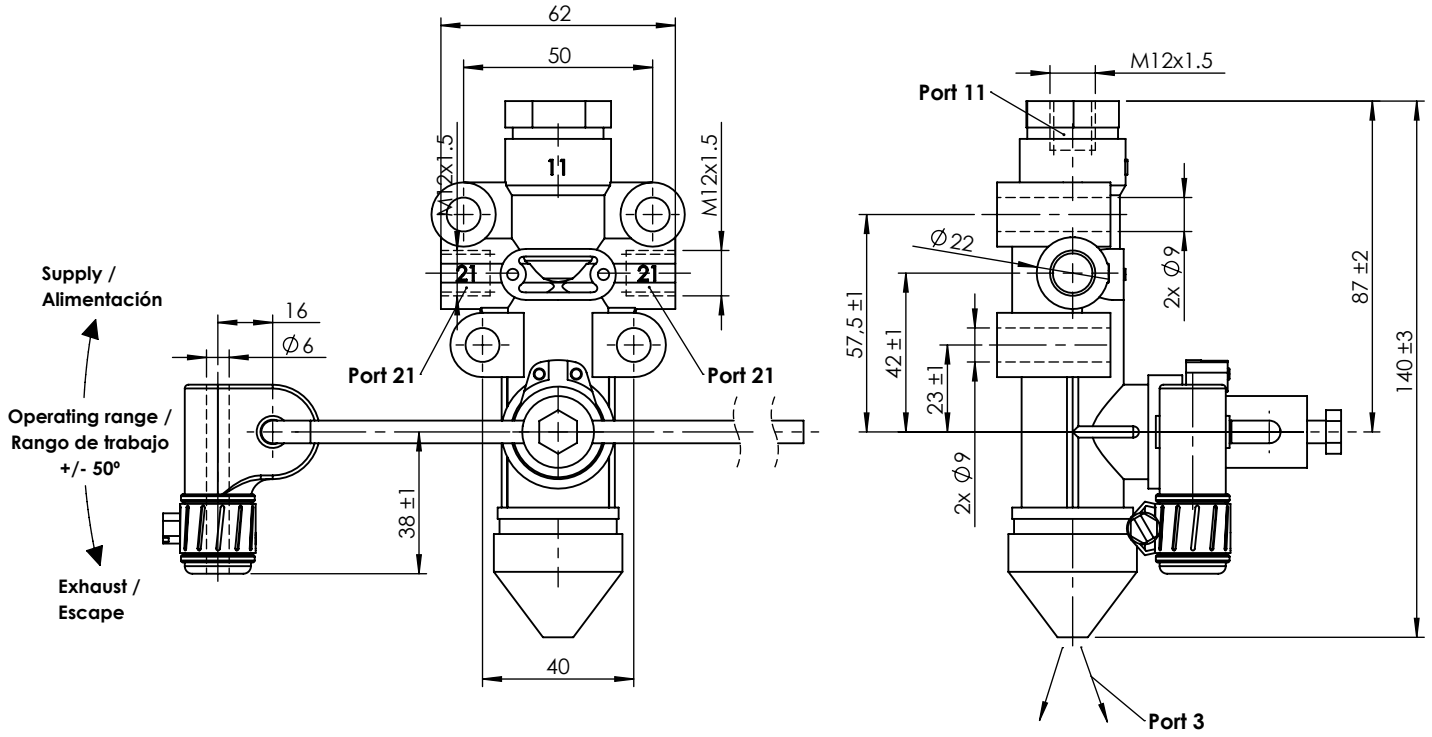

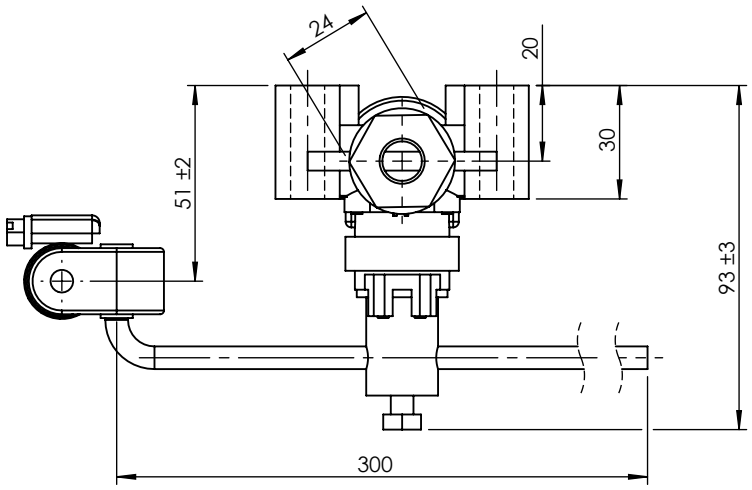

Modification							
4					Drawn	cojali	
3					17/09/15 A.U.		
2					Checked		
1					17/09/15 A.L.		
nº	Modified	Date	Reason	General Tolerance	Assembly	-	
Comments				ISO 2768 c-K	Part name	Levelling valve	
				Material	ID. Reference	2314316	
				-	Scale: 1/2		Sheet 2/2
					Review: 0		