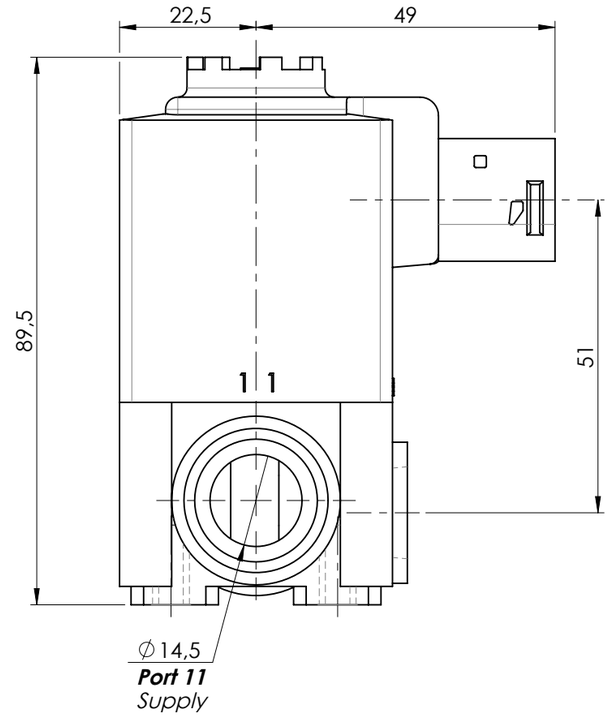

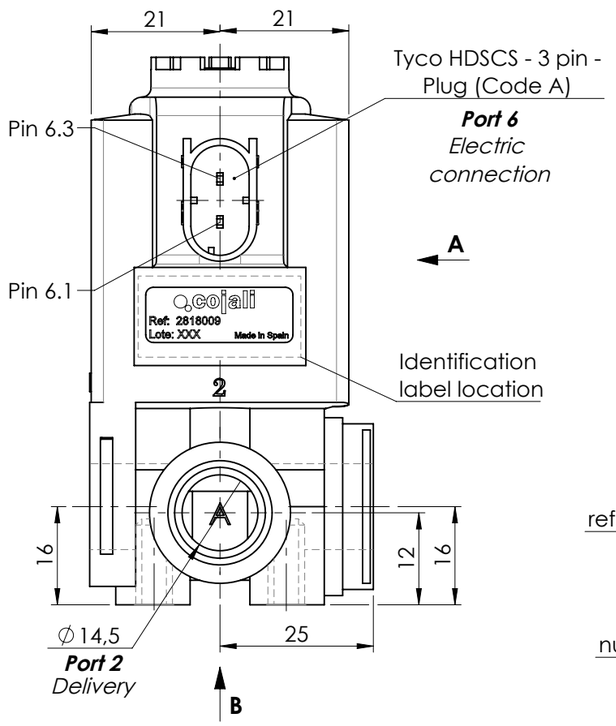

Technical data / Datos Técnicos:

Operating pressure / Presión de trabajo	max. 8 bar
Supply voltage / Voltaje	24 V
Current consumption / Consumo de corriente	max. 0,32 A
Permissible medium / Medio de funcionamiento	Air / Aire
Weight / Peso	390 g

Identification label /
Etiqueta de identificación:

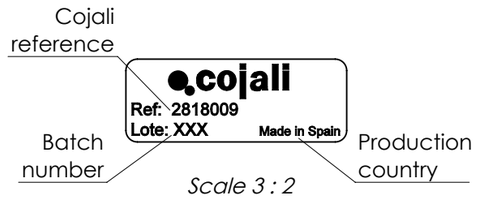

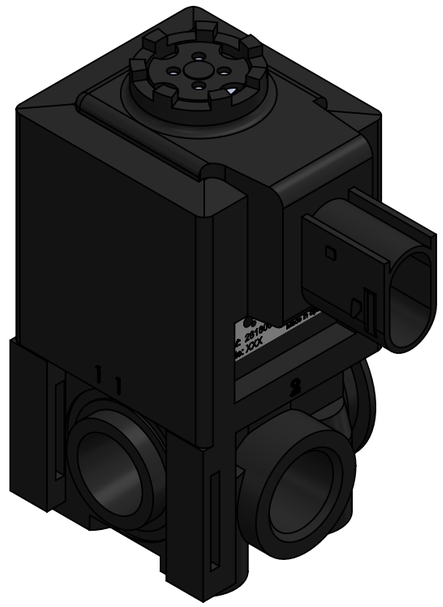

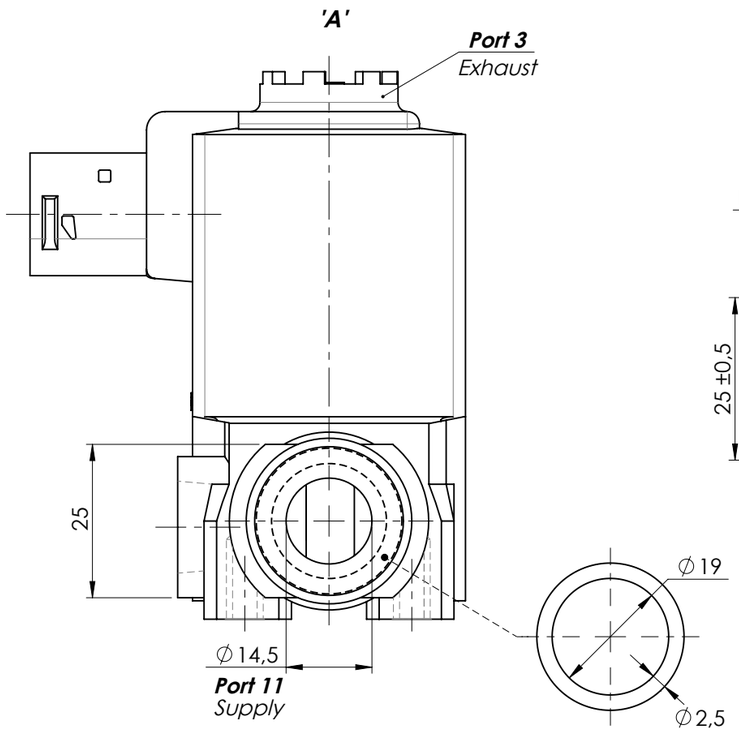

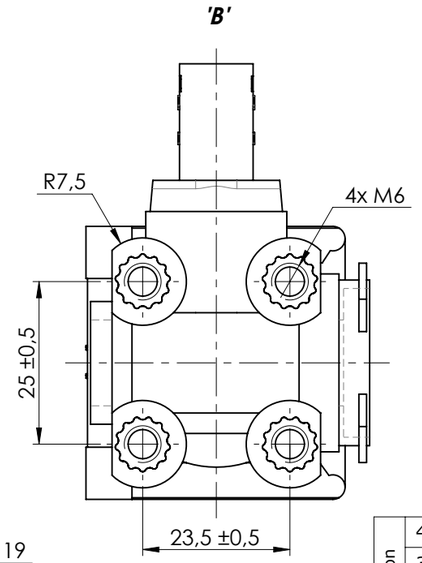

Pneumatic scheme /
Esquema neumático:

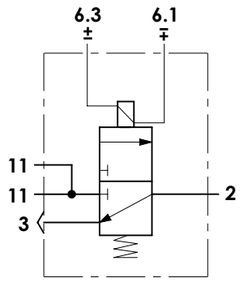

Modification							
	4				Drawn	cojali	
	3				20/05/24 A.M.		
	2				Checked		
	1				20/05/24 O.V.		
	nº	Modified	Date	Reason	General Tolerance	Assembly	-
Comments					ISO 2768 c-K	Part name	Solenoid valve
					Material	ID. Reference	2818009
					-	Scale: 2/3	Sheet 1/1
						Review: 0	