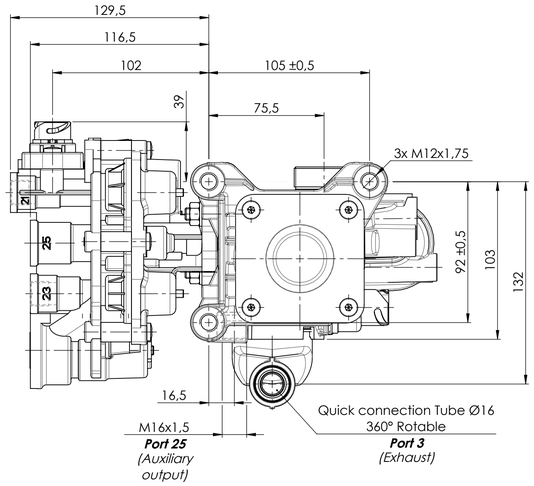

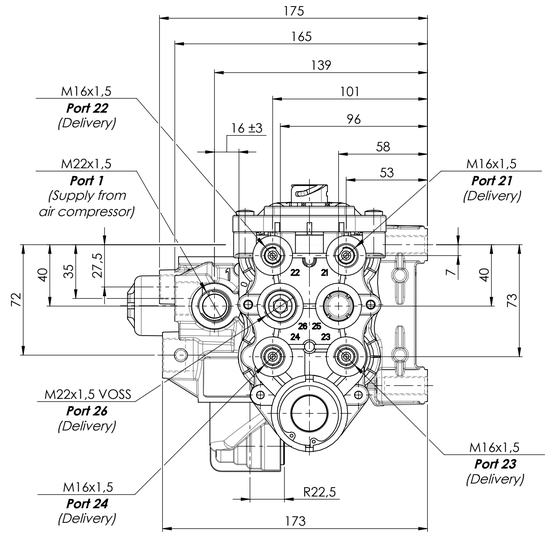

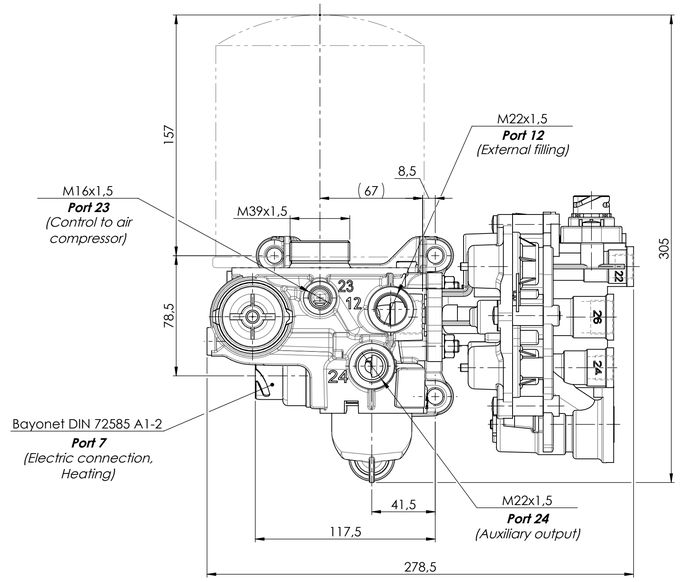

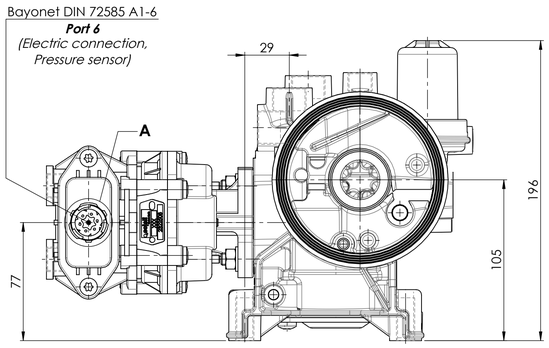

'A'

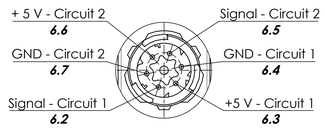

Scale 1 : 1

Identification label / Etiqueta de identificación:

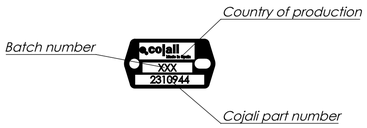

Scale 1 : 1

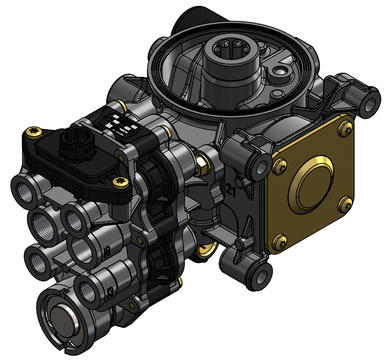

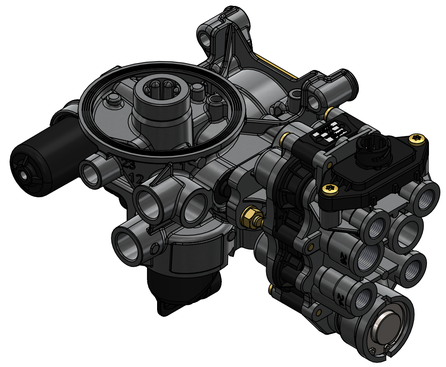

Technical data / Datos técnicos:

Air dryer / Secador de aire (ref. 2310706)	
Operating pressure / Presión de trabajo	max. 13 bar
Opening pressure of safety valve / Presión de apertura válvula de seguridad	13^{+4}_{0} bar
Unloader / Regulador de presión	Integrated / Integrado
Cut-out pressure / Presión de corte	10,5 ± 0,2 bar
Heating / Calentador	
Power / Potencia	100 W
Voltage / Voltaje	24 V
Cut-in temperature / Temperatura de corte	+7 ° ± 6 °C
Cut-off temperature / Temperatura de cierre	+29,5 ° ± 4 °C

Permissible medium / Medio de funcionamiento	Air / Aire
Weight / Peso	3450 gr

Protection circuit valve / Válvula de protección de circuito (ref. 2322508)					
Circuit / Circuito	1	2	3	4	
Port / Conexión	21	22	23	24	26
Opening pressure / Presión de apertura (bar)	$7{,}5^{+0{,}3}_{0}$		$7{,}5^{+0{,}1}_{-0{,}2}$		
Closing pressure / Presión de cierre (bar)	6,5 ± 0,25		5,9 ± 0,2		
Pressure limiting / Presión de limitación (bar)	-		$8{,}5^{0}_{-0{,}3}$		

Pressure sensor / Sensor de presión	
Measuring principle / Principio de medida	Piezo-resistive
Supply voltage / Voltaje	5 V
Current consumption / Consumo de corriente	max. 30 mA
Offset	1 V
Sensitivity / Sensibilidad	250 mV / bar
Measuring range / Rango de medida	0 - 12 bar

Pneumatic scheme / Esquema neumático:

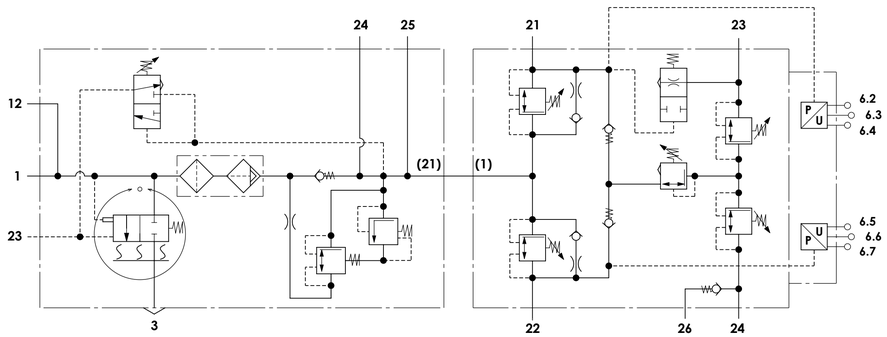

Modification					
4				Drawn	
3				20/05/22 J.S.	
2				Checked	
1				20/05/22 O.V.	
nº	Modified	Date	Reason	General Tolerance	Assembly
Comments				ISO 2768 v-K	Part name
				Material	ID. Reference
				-	Scale: 1/2
					Review: 0

cojali

Assembly	-
Part name	Air processing unit (APU)
ID. Reference	2310944
Sheet	1/1