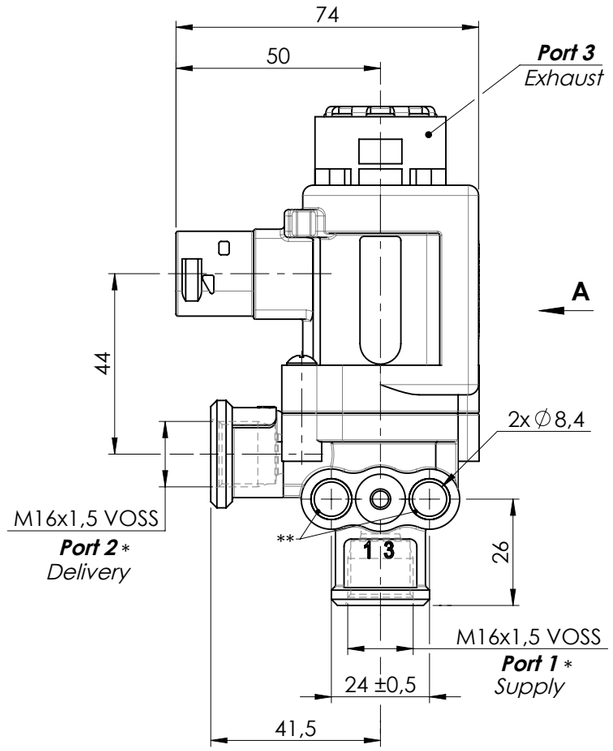

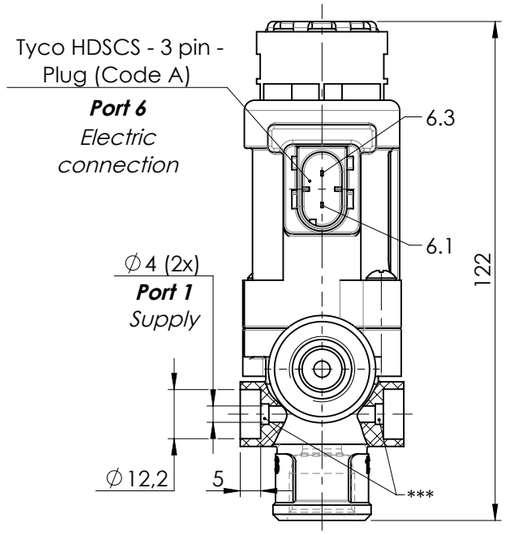

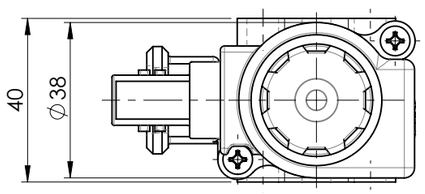

'A'

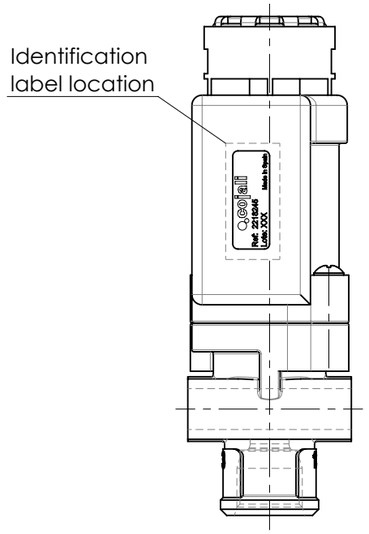

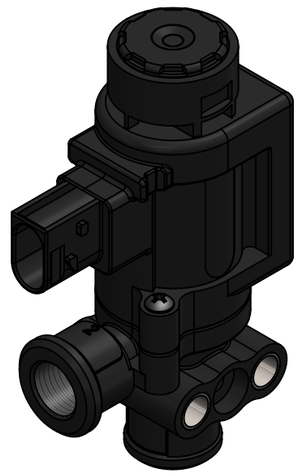

Technical data / Datos Técnicos:

Operating pressure / Presión de trabajo	max. 10 bar
Supply voltage / Voltaje	24 V
Current consumption / Consumo de corriente	max. 0,59 A
Permissible medium / Medio de funcionamiento	Air / Aire
Weight / Peso	360 g

Identification label /
Etiqueta de identificación:

Scale 3 : 2

Pneumatic scheme /
Esquema neumático:

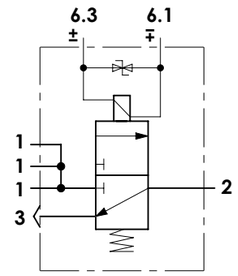

Installation position /
Posición de instalación:

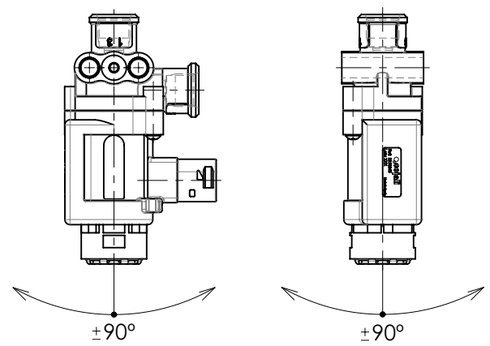

* Torque for ports /
Par de apriete en conexiones: 14 ... 17 Nm
Suitable for / Apto para: VOSS 230, VOSS 232

** Torque for securing bolt screws /
Par de apriete en tornillos de anclaje: 17 ... 23 Nm

*** Port can be closed with thread rolling screw PT50x12 and u_sealing 7,1x12,0x1,0 NBR /
La conexión puede taponarse utilizando un tornillo PT50x12 y una goma 7,1x12,0x1,0 NBR
Permissible torque for securing screw /
Par de apriete permisible para asegurar el tornillo: 3,1 ... 3,9 Nm

Modification					
4				Drawn	
3				20/05/24 A.M.	
2				Checked	
1				20/05/24 O.V.	
nº	Modified	Date	Reason	General Tolerance	
Comments				ISO 2768 c-K	
				Material	
				-	

Assembly	-
Part name	Solenoid valve
ID. Reference	2218245
Scale: 2/3	Sheet 1/1
Review: 0	