Technical sheet / Datos técnicos:

Part number adaptable to / Referencia adaptable a	HB1143
Operating pressure / Presión de trabajo	max. 10 bar
Actuation angle / Ángulo de accionamiento	60º
Permissible medium / Medio de funcionamiento	Air / Aire
Operating temperature range / Rango de temperatura	-40˚C to / a +80˚C
Weight / Peso	550 gr

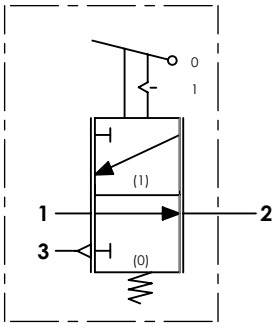

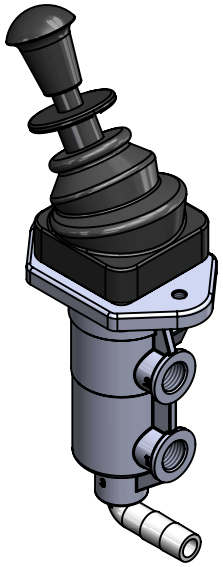

Port / Conexión	Function / Función	Thread / Rosca
1	Supply / Alimentación	M14x1.5
2	Delivery / Salida	M14x1.5
3	Exhaust / Escape	-

Purpose / Propósito: Parking braking actuation due to pressure release of spring brakes actuators. / Accionamiento del freno de estacionamiento gracias al alivio de la presión en las cámaras de muelle de los actuadores de freno.

Installation requirements / Requisitos para la instalación: The valve is fastened using two screws M6. / La válvula es fijada usando dos tornillos M6.

Modification						
4					Drawn	cojali
3					12/08/16 A.U.	
2					Checked	
1					12/08/16 A.L.	
nº	Modified	Date	Reason	General Tolerance	Assembly	-
Comments				-	Part name	Hand brake valve
				Material	ID. Reference	2324701
				-	Scale: -	Sheet 1/2
					Review: 0	

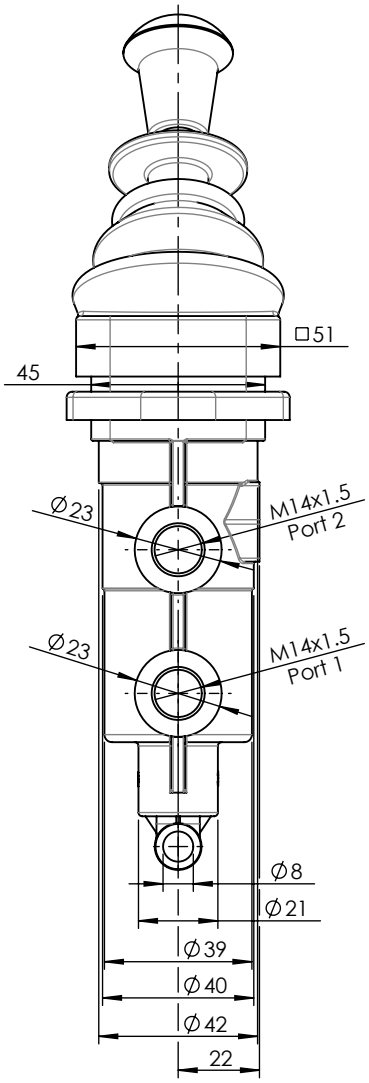

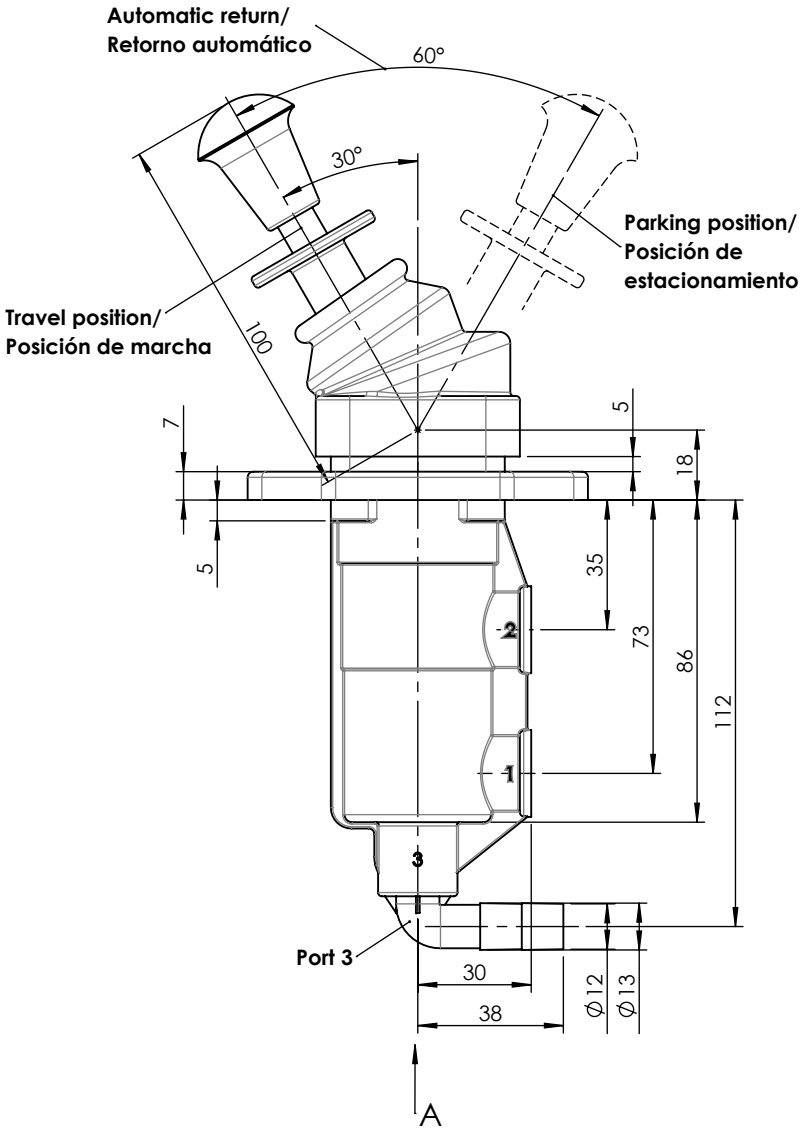

VISTA/VIEW A

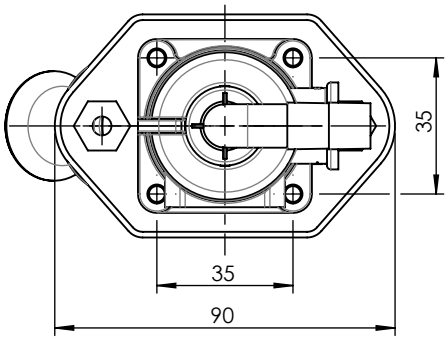

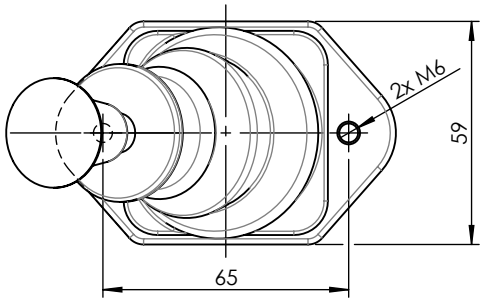

Modification							
4						Drawn	cojali
3						12/08/16 A.U.	
2						Checked	
1						12/08/16 A.L.	
nº	Modified	Date	Reason		General Tolerance	Assembly	-
Comments					ISO 2768 c-K	Part name	Hand brake valve
					Material	ID. Reference	2324701
					-	Scale: 1/2	Sheet 2/2
						Review: 0	