Technical Data/ Datos Técnicos:

Part number adaptable to/ Referencia adaptable a:	81 25509 0085
Working temperature/ Temperatura de trabajo:	-40 ºC to/ a 80 ºC
Weight/ Peso:	480 gr

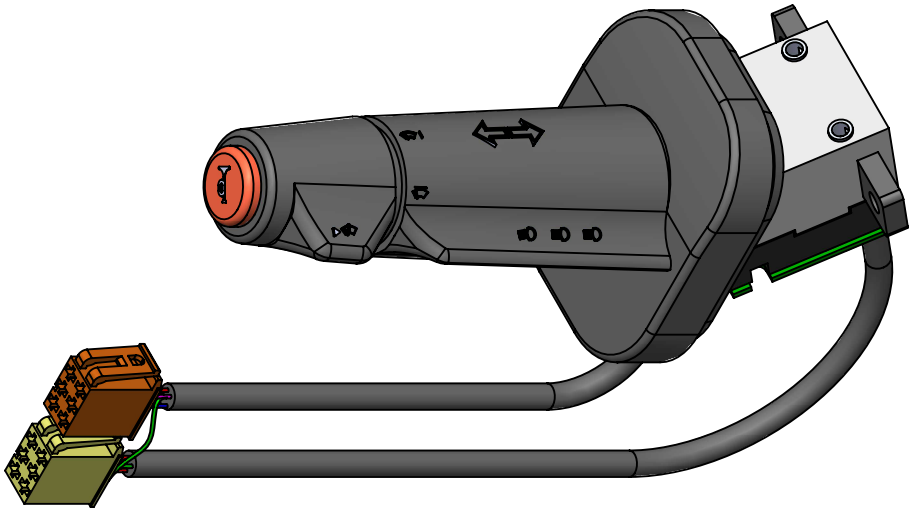

Purpose / Propósito: Activate the indicators of the vehicle, parking lights, dipped beam, tail lights and horn. Also can control windscreen wiper / washer and select the wipe interval / Permite activar los intermitentes del vehículo, las luces de posición y cruce y la bocina. Además permite controlar el la frecuencia de barrido de los limpiaparabrisas y la bomba de liquido del limpia.

Installation Requirements / Requisitos para la instalación: fix the switch in the steering column housing, using the 2 holes located in the body of the switch / Atornillar el interruptor en el alojamiento de la columna de dirección, utilizando los 2 anclajes situados en el cuerpo del mismo.

Modification nº	Modified	Date	Reason	General Tolerance	Drawn	cojali
4						
3					04/12/14 A.U.	
2					Checked	
1					04/12/14 A.L.	
Comments				-	Assembly	-
					Part name	Combination Switch/Interruptor de columna
				Material	ID. Reference	2260226
				-	Scale: 1/2	Sheet 1/1
					Review: 0	

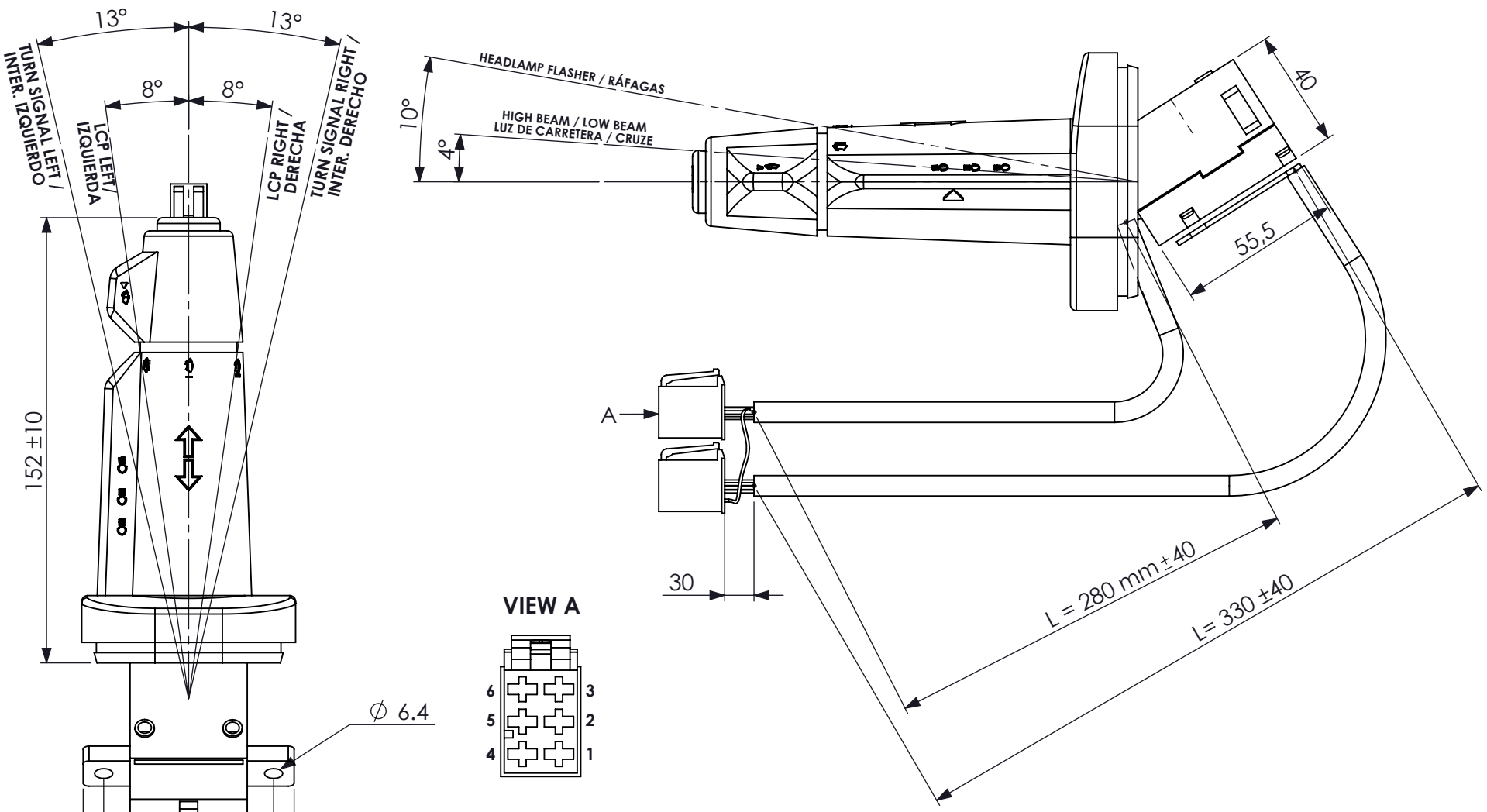

Modification							
	4					Drawn	cojali
	3					04/12/14 A.U.	
	2					Checked	
	1					04/12/14 A.L.	
	nº	Modified	Date	Reason	General Tolerance	Assembly	-
Comments					ISO 2768 c-K	Part name	Combination Switch/Interruptor de columna
					Material	ID. Reference	2260226
					-	Scale: 1/2	Sheet 2/2
						Review: 0	