Technical sheet / Datos técnicos:

Type / Tipo:	20/24 IBV
Max. working pressure / Presión máxima de trabajo:	10 bar
Permissible medium / Medio de funcionamiento:	Air / Aire
Operating stroke / Carrera funcional:	57/57 mm
Weight / Peso:	8200 gr

Force diagram / Diagrama de fuerzas

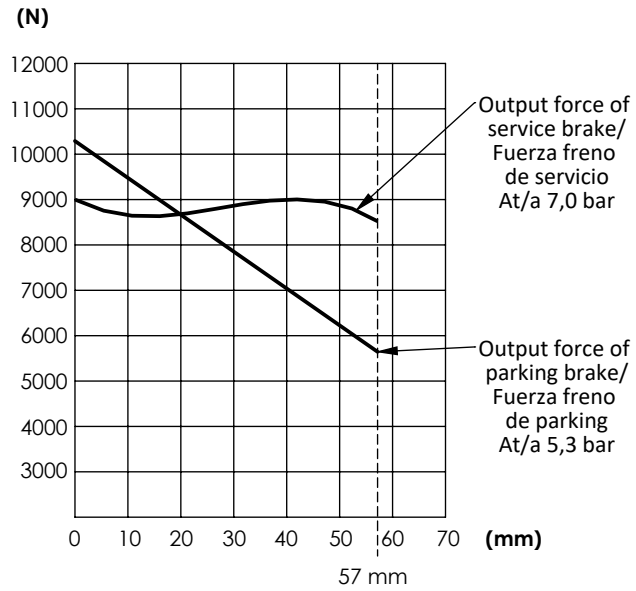

Pneumatic scheme / Esquema neumático

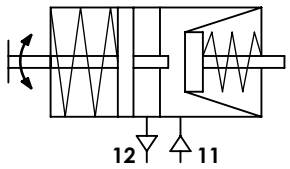

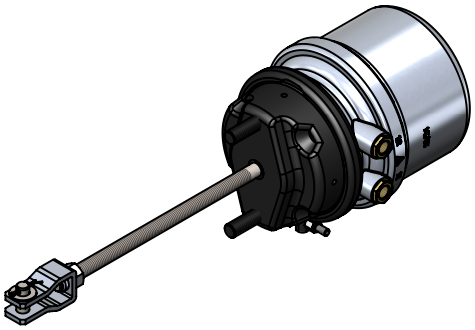

Purpose / Propósito:
The brake actuator is used to produce the braking force for the wheel brakes. / El actuador de freno se utiliza para generar la fuerza de frenado en las ruedas.

Installation requirements / Requisitos para la instalación:
The brake actuator should be mounted horizontally, with ports on the top and the bleed hole pointing downwards so that any water that is splashed into the unit can drain out. / El actuador debe ser montado horizontalmente, con las bocas hacia arriba y el escape hacia abajo, de manera que el agua no pueda entrar en las cámaras.

Modification							
4						Drawn	cojali
3						08/05/18 J.S.	
2						Checked	
1						08/05/18 O.V.	
nº	Modified	Date	Reason		General Tolerance	Assembly	-
Comments					-	Part name	SPRING BRAKE (CAM BRAKE) / ACTUADOR TRISTOP 20/24
					Material	ID. Reference	2251605
					-	Scale: -	Sheet 1/2
						Review: 0	

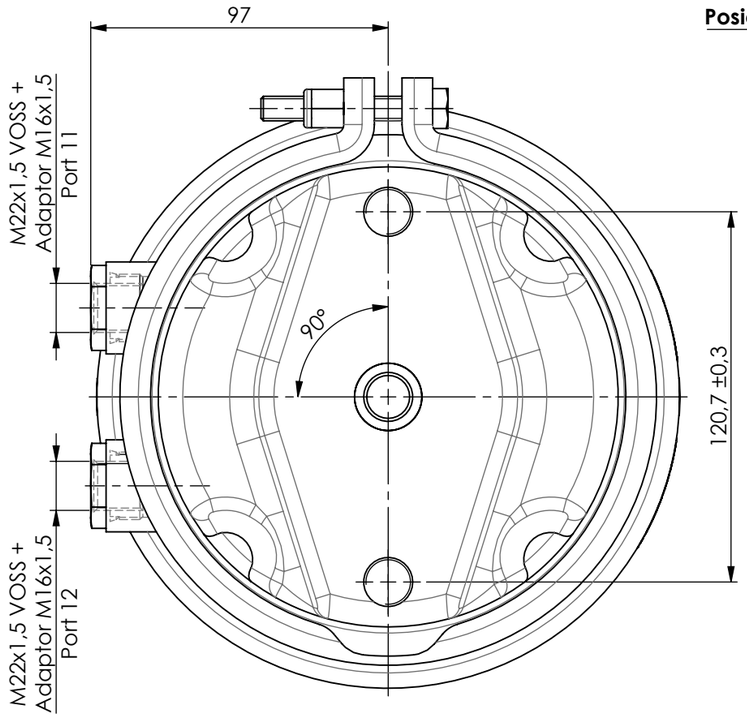

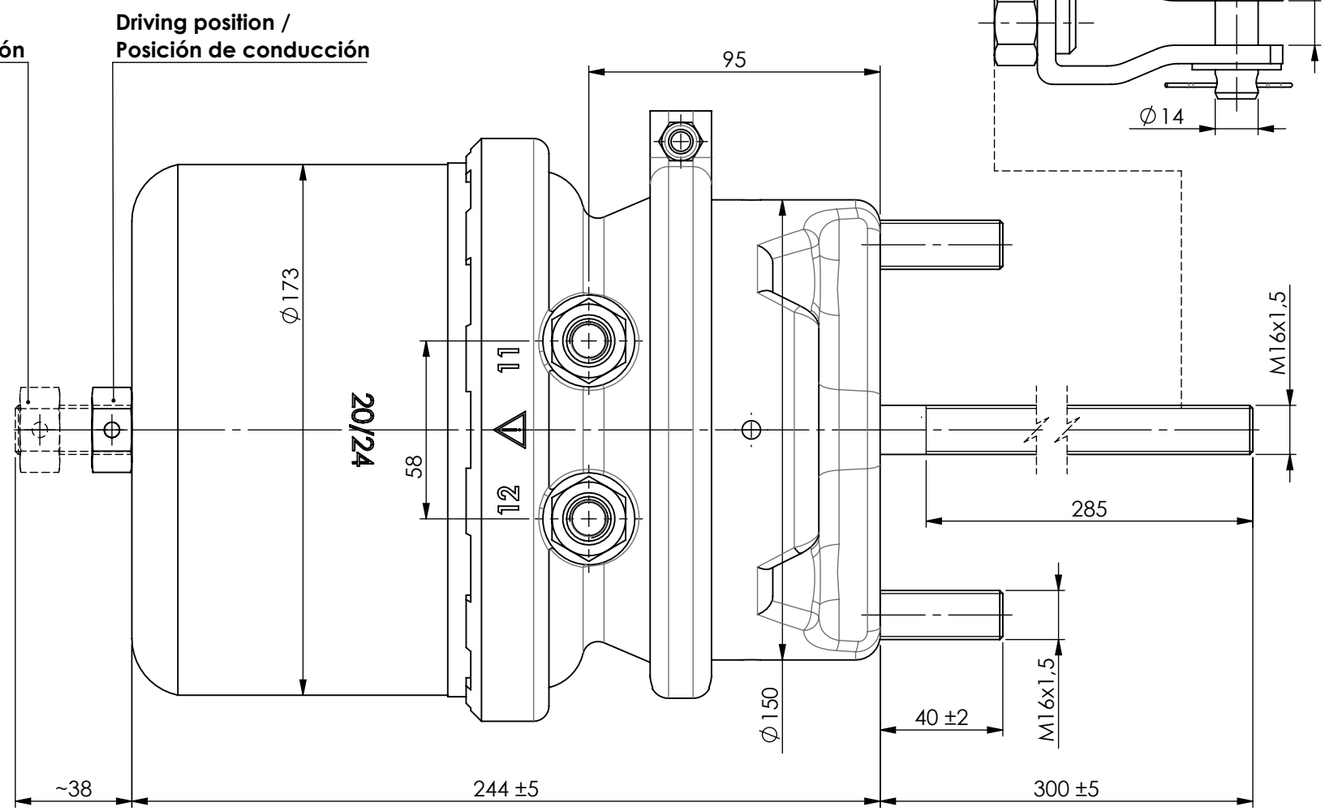

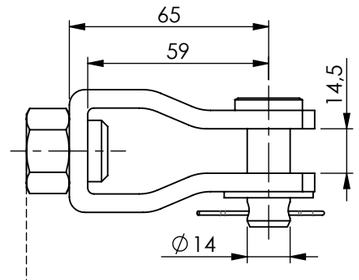

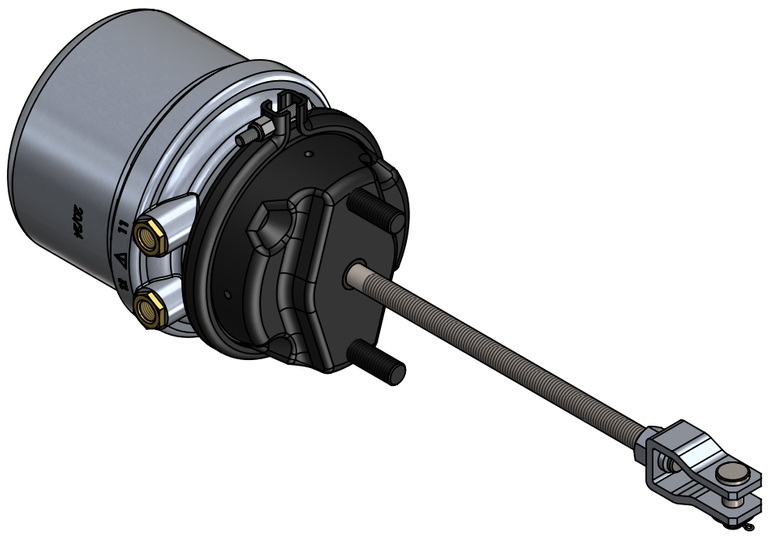

It includes nuts and washers for bolts /
Se incluyen tuercas y arandelas
x2

Modification						
4				Drawn	cojali	
3				08/05/18 J.S.		
2				Checked		
1				08/05/18 O.V.		
nº	Modified	Date	Reason	General Tolerance	Assembly	-
Comments				ISO 2768 v-K	Part name	SPRING BRAKE (CAM BRAKE) / ACTUADOR TRISTOP 20/24
				Material	ID. Reference	2251605
				-	Scale: 1/2	Sheet 2/2
					Review: 0	