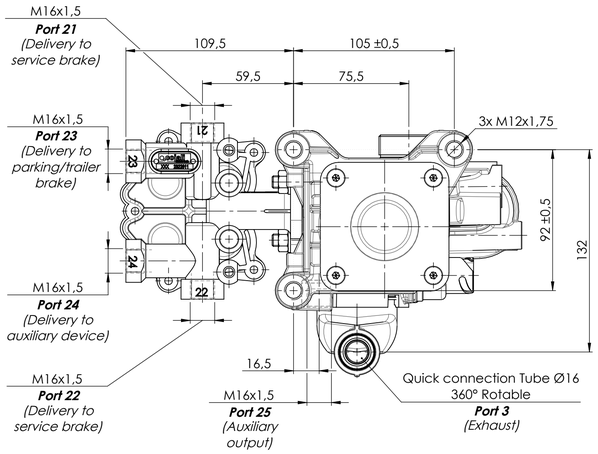

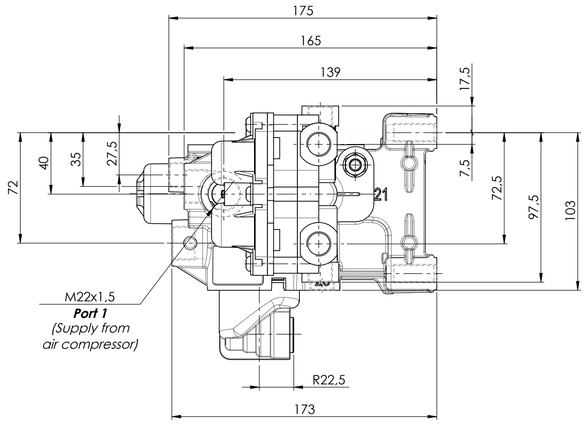

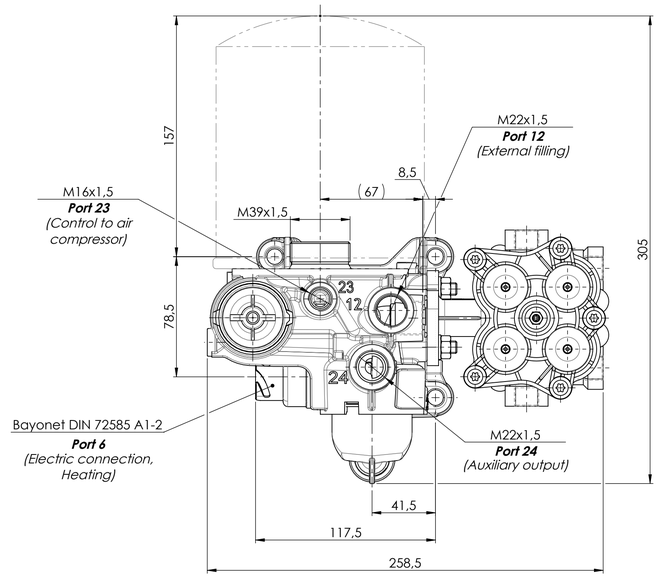

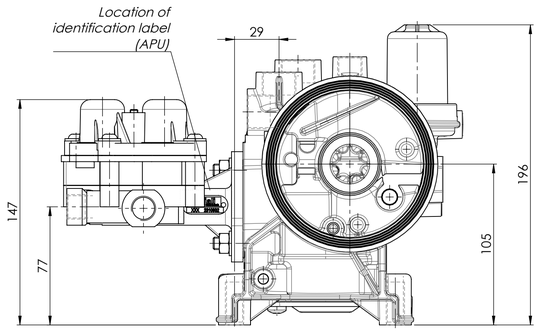

Identification label / Etiqueta de identificación:

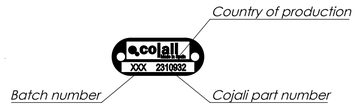

Scale 1 : 1

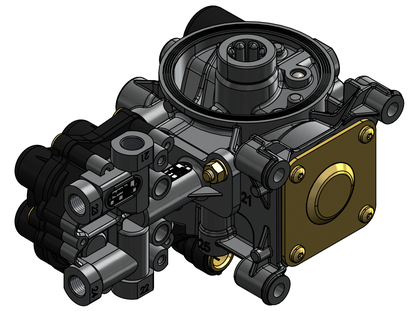

Pneumatic scheme / Esquema neumático:

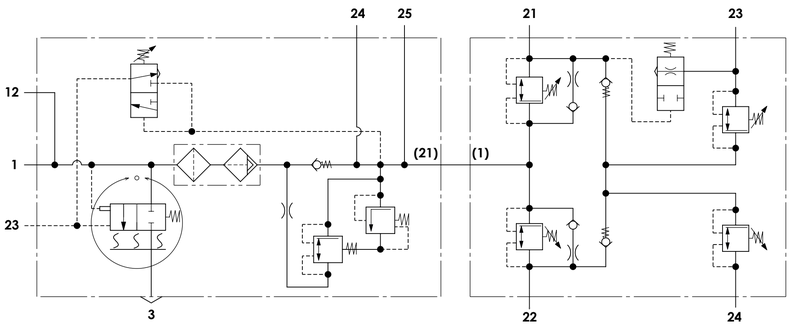

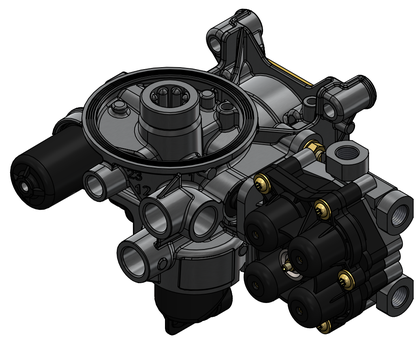

Technical data / Datos técnicos:

Air dryer / Secador de aire (ref. 2310707)	
Operating pressure / Presión de trabajo	max. 13 bar
Opening pressure of safety valve / Presión de apertura válvula de seguridad	13^{+4}_{0} bar
Unloader / Regulador de presión	Integrated / Integrado
Cut-out pressure / Presión de corte	11 ± 0,2 bar
Heating / Calentador	
Power / Potencia	100 W
Voltage / Voltaje	24 V
Cut-in temperature / Temperatura de corte	+7 ° ± 6 °C
Cut-off temperature / Temperatura de cierre	+29,5 ° ± 4 °C

Permissible medium / Medio de funcionamiento	Air / Aire
Weight / Peso	2700 gr

Protection circuit valve / Válvula de protección de circuito (ref. 2322611)				
Circuit / Circuito	1	2	3	4
Port / Conexión	21	22	23	24
Opening pressure / Presión de apertura (bar)	≥ 7,5		≥ 8,0	
Closing pressure / Presión de cierre (bar)	6,5 ± 0,25		≥ 6,5	

Modification						
4				Drawn	cojali	
3				20/05/22 J.S.		
2				Checked		
1				20/05/22 O.V.		
nº	Modified	Date	Reason	General Tolerance	Assembly	-
Comments				ISO 2768 v-K	Part name	Air processing unit (APU)
				Material	ID. Reference	2310932
				-	Scale: 1/2	Sheet 1/1
					Review: 0	